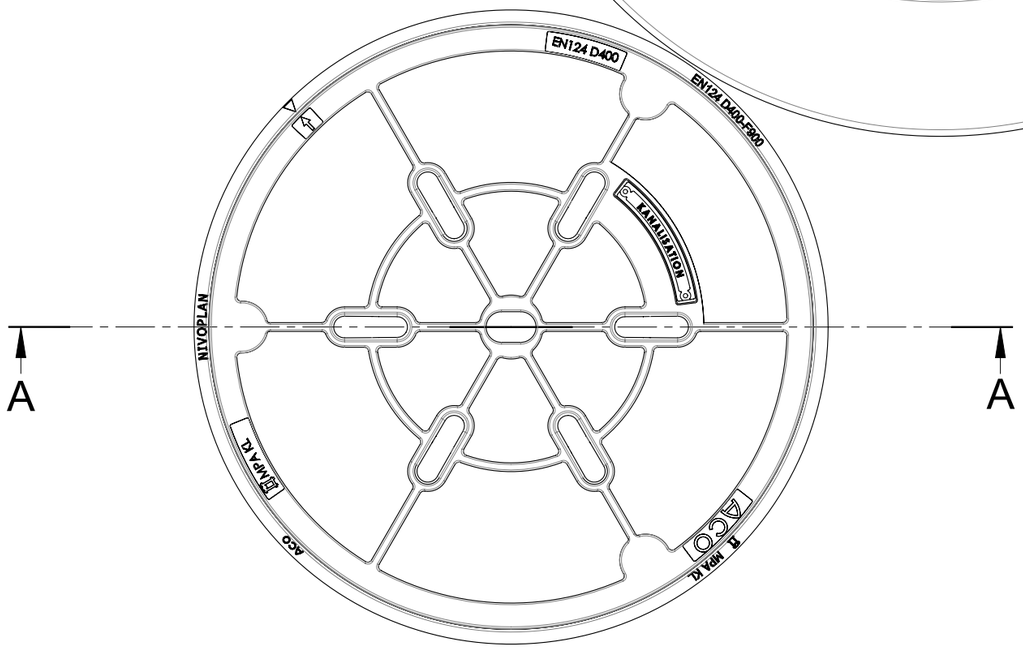

Produktinformationen
- mit Lüftungsöffnung
- ohne Verschraubung
- mit Pickelloch
- mit Verdrehsicherung
- Rahmen hochziehbar
- mit dämpfender Einlage
- Auflagefläche bearbeitet
- mit Schriftfeld

A-A

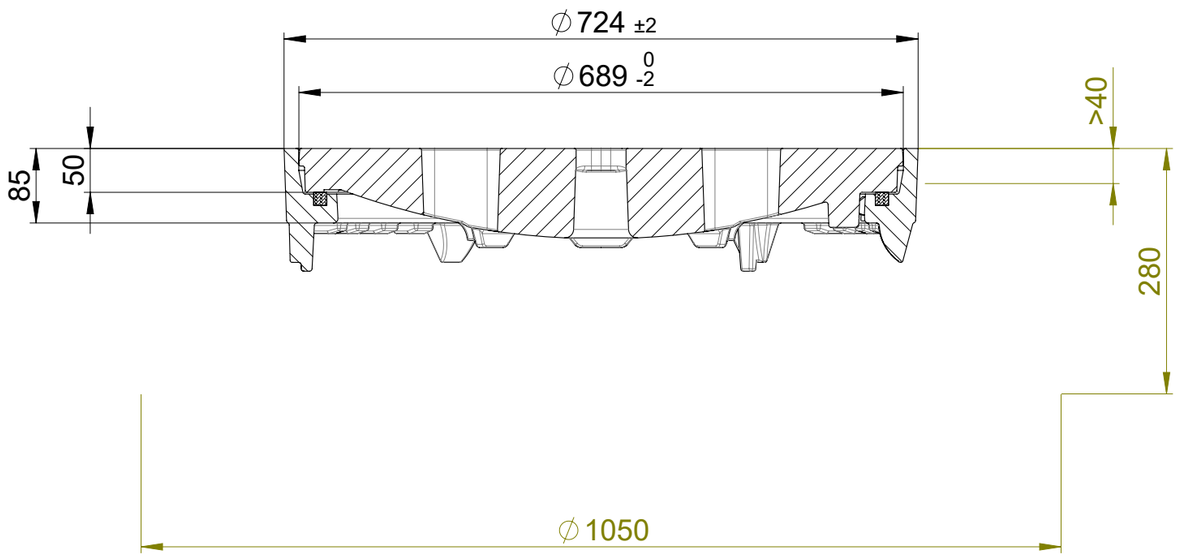

Werkstoff:	Gewicht: 424.99 kg	ACO AG Industrie Kleinzaun CH-8754 Netstal Tel. 055 / 645 53 00 E-Mail: aco@aco.ch www.aco.ch	
zul. Abweichung: Norm	Oberfläche: DIN ISO 1302		

	Datum:	Name:	Massstab:	Masseinheit:	Projektion: ISO-E	
Erstellt:			1:7	Millimeter		Diese Zeichnung darf weder kopiert noch dritten Personen, insbesondere zum Zweck anderweitiger Benutzung mitgeteilt werden und bleibt unser Eigentum.
Freigegeben:	10.09.2024	dca		Blatt / Anz.: 1 / 1		Copyright reserved! © ACO AG
Status:	Freigegeben					

Bauelemente

Schachtabdeckung NW600 D400 NIVOPLAN

BEGU-Deckel, hochziehbar bis 6cm, für Kunststoffschächte

Art. Nr.: 2089622

Zeichnung Nr.: CH 2D60.31.13

Index: B

B	07.09.2024	Hans	SAP-Nr.
A	07.09.2021	AB	BEGU mit Schriftfeld

CAD-System: SolidWorks

A3

Plotdatum: 10.09.2024