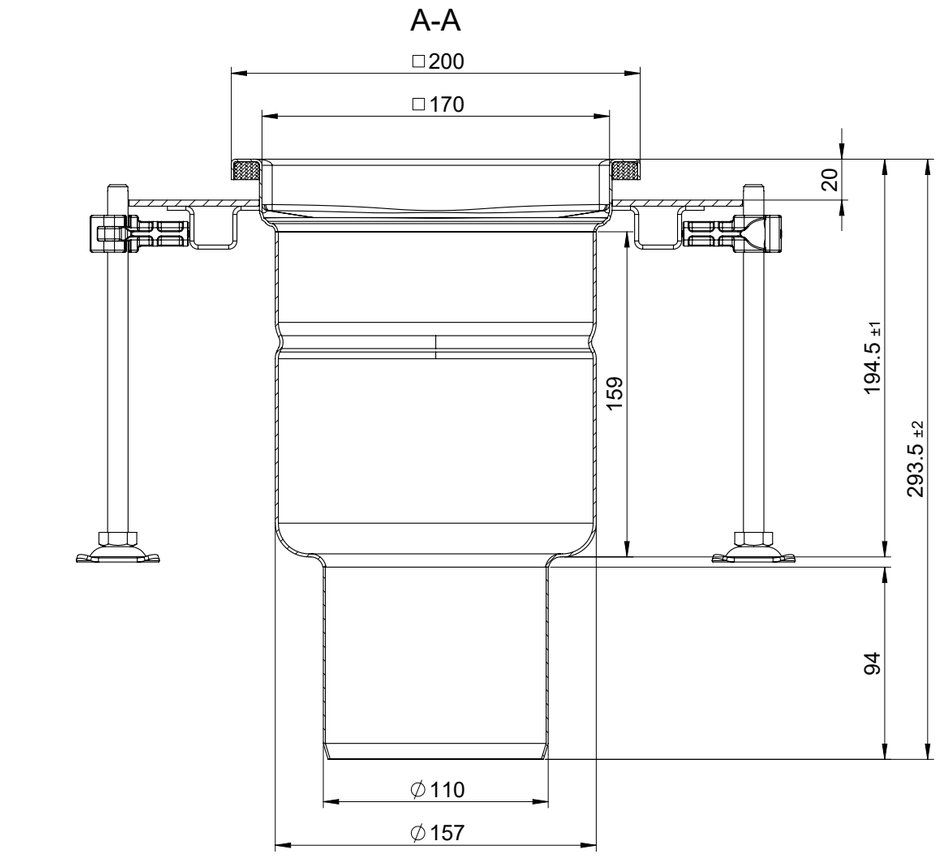

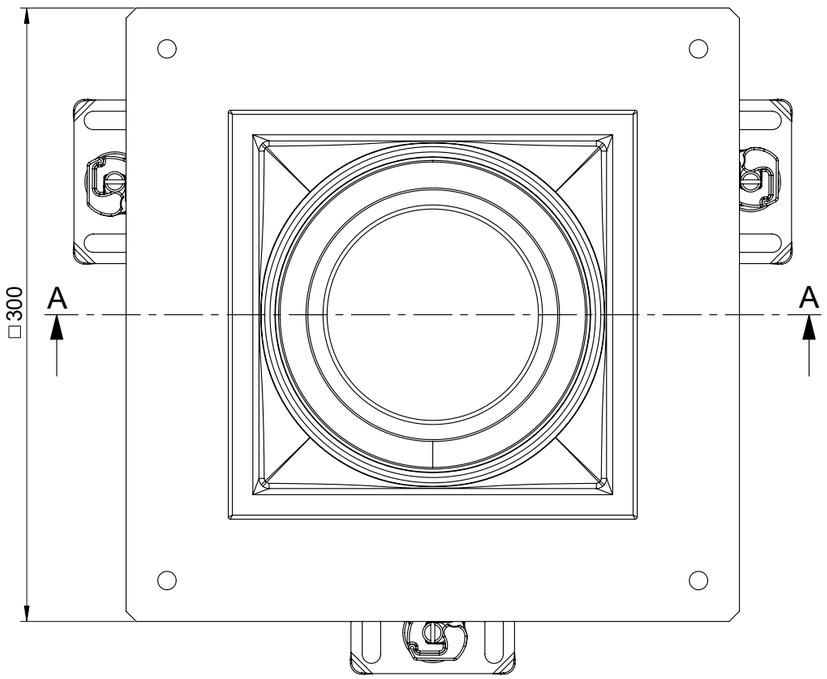

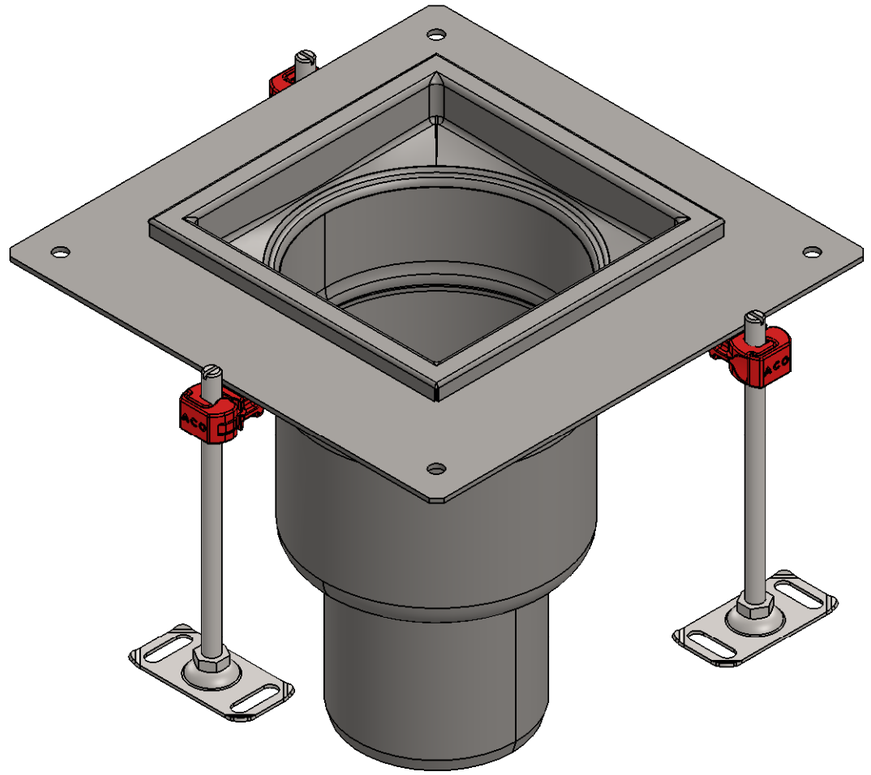

Werkstoff: 1.4404	Gewicht: 3.92 kg
zul. Abweichung: Norm	Oberfläche: DIN ISO 1302

ACO AG
Industrie Kleinzaun
CH-8754 Netstal
Tel. 055 / 645 53 00
E-Mail: aco@aco.ch
www.aco.ch

	Datum:	Name:
Erstellt:	05.09.2025	bae
Freigegeben:	09.09.2025	bae
Status:	Freigegeben	

Massstab: 1:3

Masseinheit: Millimeter

Blatt / Anz.: 1 / 1

Projektion: ISO-E

Diese Zeichnung darf weder kopiert noch dritten Personen, insbesondere zum Zweck anderweitiger Benutzung mitgeteilt werden und bleibt unser Eigentum.

Copyright reserved! © ACO AG

Haustechnik

CleanPoint eint vert KF Ø110 oh. GV

Art. Nr.: 3031901

Zeichnung Nr.: CH 3031901

Index: A

A	09.09.2025	bae	Beschreibung
-			Erstausgabe

Plotdatum: 09.09.2025

CAD-System: SolidWorks

A3