ACO Vollgussdeckel NW 800 C250

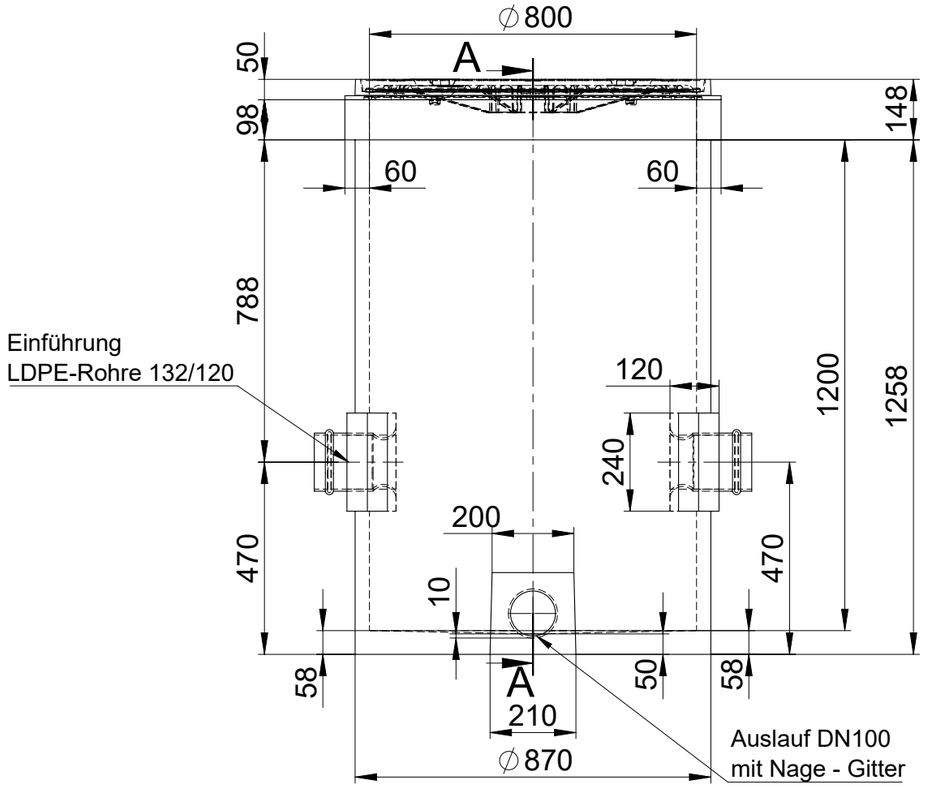

(1:12)
Ansicht ohne Abdeckung

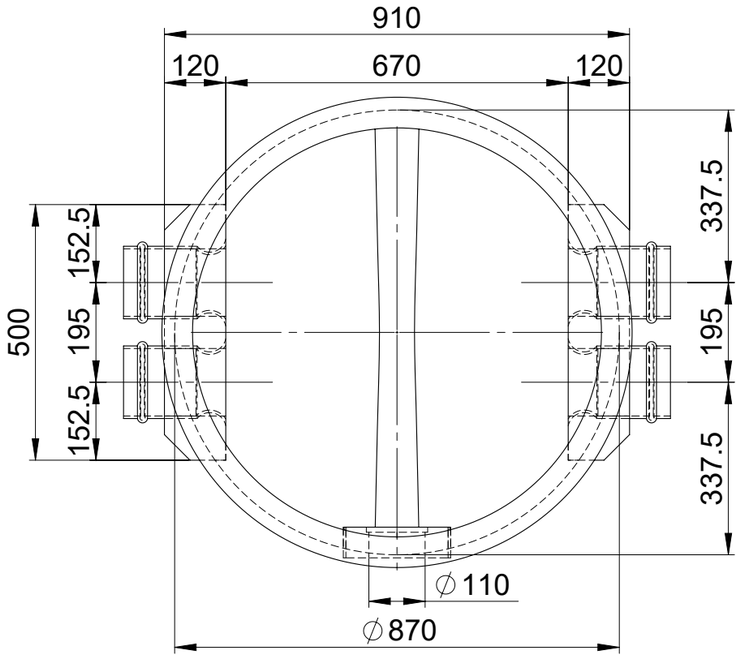

A-A

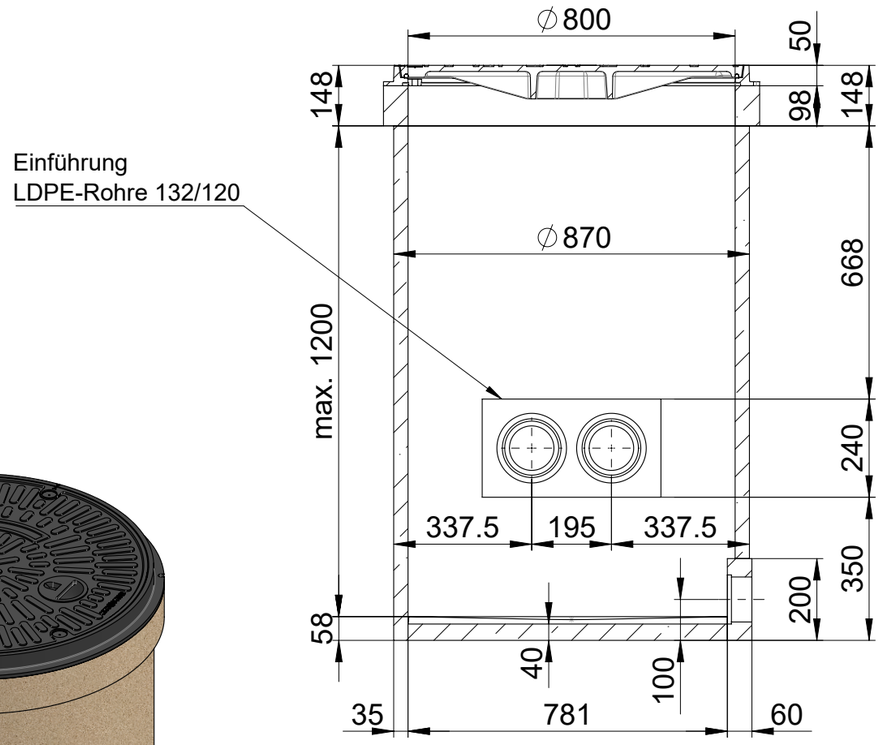

Werkstoff:		Gewicht: 485.10 kg	ACO Passavant AG Industrie Kleinzaun CH-8754 Netstal Tel. 055 / 645 53 00 E-Mail: aco@aco.ch www.aco.ch		
zul. Abweichung: Norm		Oberfläche: DIN ISO 1302			
	Datum:	Name:	Massstab:	Masseinheit: Millimeter	Projektion: ISO-E
Erstellt:	29.05.2019	AH	1:15	Blatt / Anz.: 1 / 1	
Freigegeben:	09.09.2019	AH			
Status:	Freigegeben				

Diese Zeichnung darf weder kopiert noch dritten Personen, insbesondere zum Zweck anderweitiger Benutzung mitgeteilt werden und bleibt unser Eigentum.
Copyright reserved! © ACO Passavant AG

Bauelemente
Kabelschacht Typ B2
inkl. Schachtabdeckung
Art. Nr.: 441935

Zeichnung Nr.: CH 441935
Index: -

-			Erstausgabe

Plotdatum: 09.09.2019

CAD-System: SolidWorks

A3