A-A (1:2)

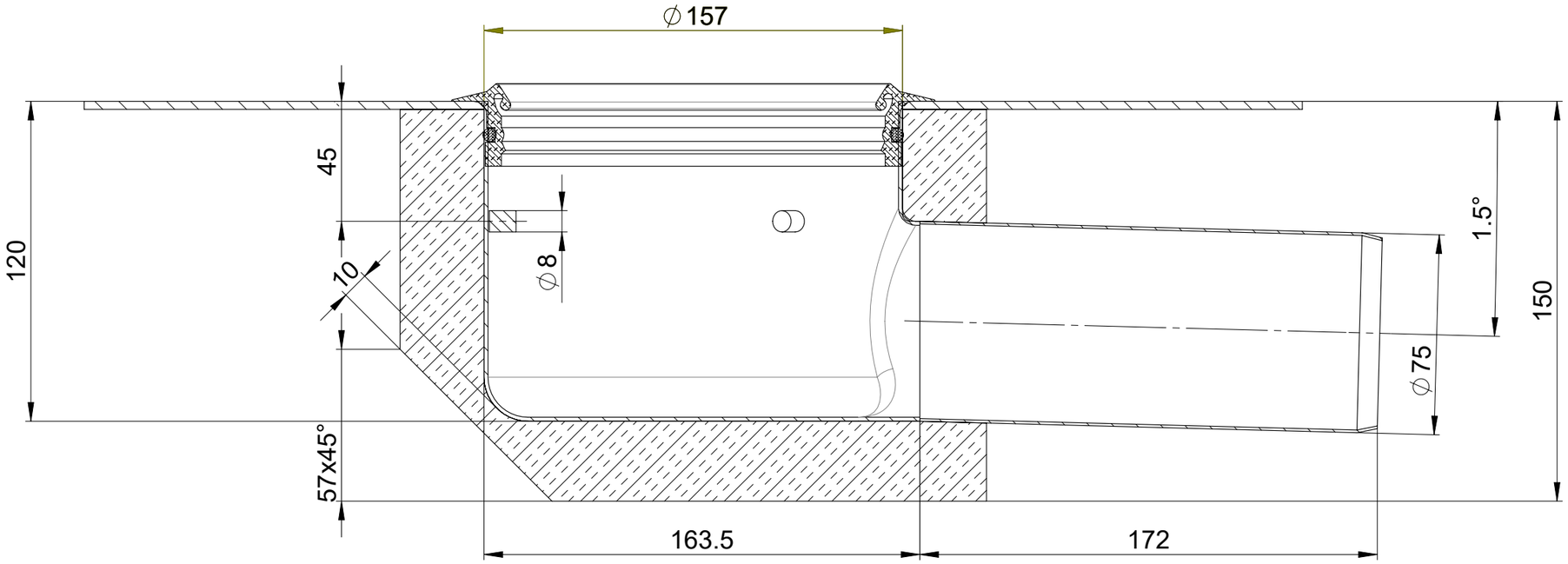

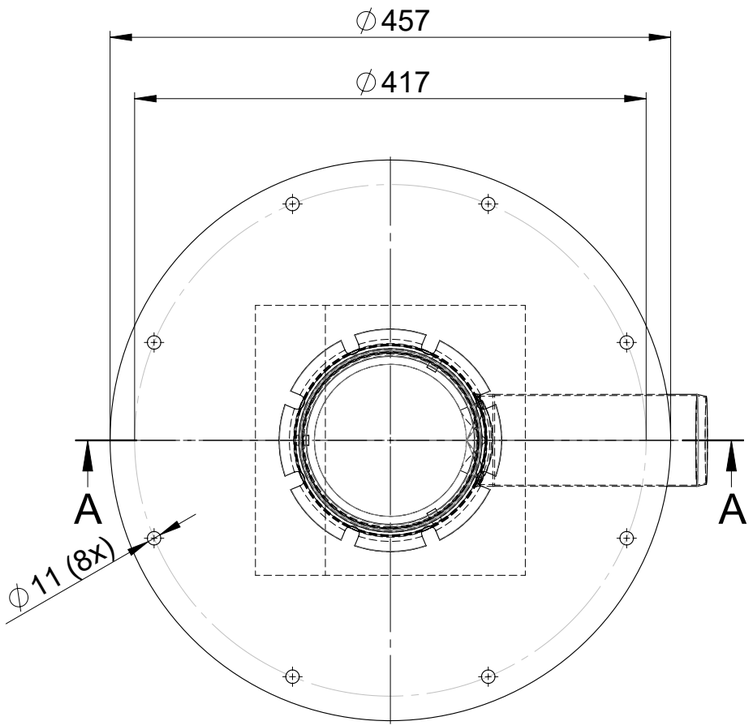

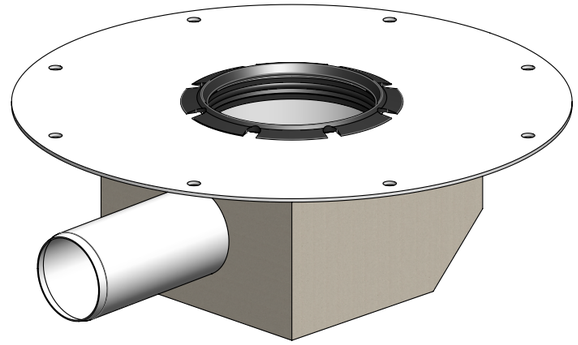

Pos	Menge	Index	Beschreibung	Zn. Nr.	Material	Gewicht
1	1		Gully 157 DN70 waagrecht	E59214	1.4301	0.00
2	1	B	Abdichtring für Ablauf 157 (415923)	408205	EPDM / NBR	0.11
3	1		Isolierkörper waagrecht DN70	445490_1	PU-Schaum fest	0.70

Allgemeintoleranzen für Längenmasse							DIN ISO 2768-1
Genauig - keitsgrad	Abmasse in mm für Nennmassbereiche						
	0.5 ... 3	> 3 ... 6	> 6 ... 30	> 30 ... 120	> 120 ... 400	> 400 ... 1000	> 1000 ... 2000
m (mittel)	± 0.1	± 0.1	± 0.2	± 0.3	± 0.5	± 0.8	± 1.2

Werkstoff:

Gewicht: 5.41 kg

zul. Abweichung: Norm

Oberfläche: DIN ISO 1302

ACO AG
Industrie Kleinzaun
CH-8754 Netstal
Tel. 055 / 645 53 00
E-Mail: aco@aco.ch
www.aco.ch

	Datum:	Name:
Erstellt:	13.09.2019	KJ
Freigegeben:	15.09.2024	Hans
Status:	Freigegeben	

Massstab: 1:5

Masseinheit: Millimeter

Blatt / Anz.: 1 / 1

Projektion: ISO-E

Diese Zeichnung darf weder kopiert noch dritten Personen, insbesondere zum Zweck anderweitiger Benutzung mitgeteilt werden und bleibt unser Eigentum.

Copyright reserved! © ACO AG

Haustechnik

Gully 157 mehrteilig o. GV DN70 waagrecht

Ablaufkörper DN70 - DN100 mit Isolierkörper

Art. Nr.: 2091237

Zeichnung Nr.: CH 445490

Index: B

B	12.09.2024	Hans	SAP-Nr.
A	23.02.2021	AB	Diverse Komponenten

Plotdatum: 15.09.2024

CAD-System: SolidWorks

A3