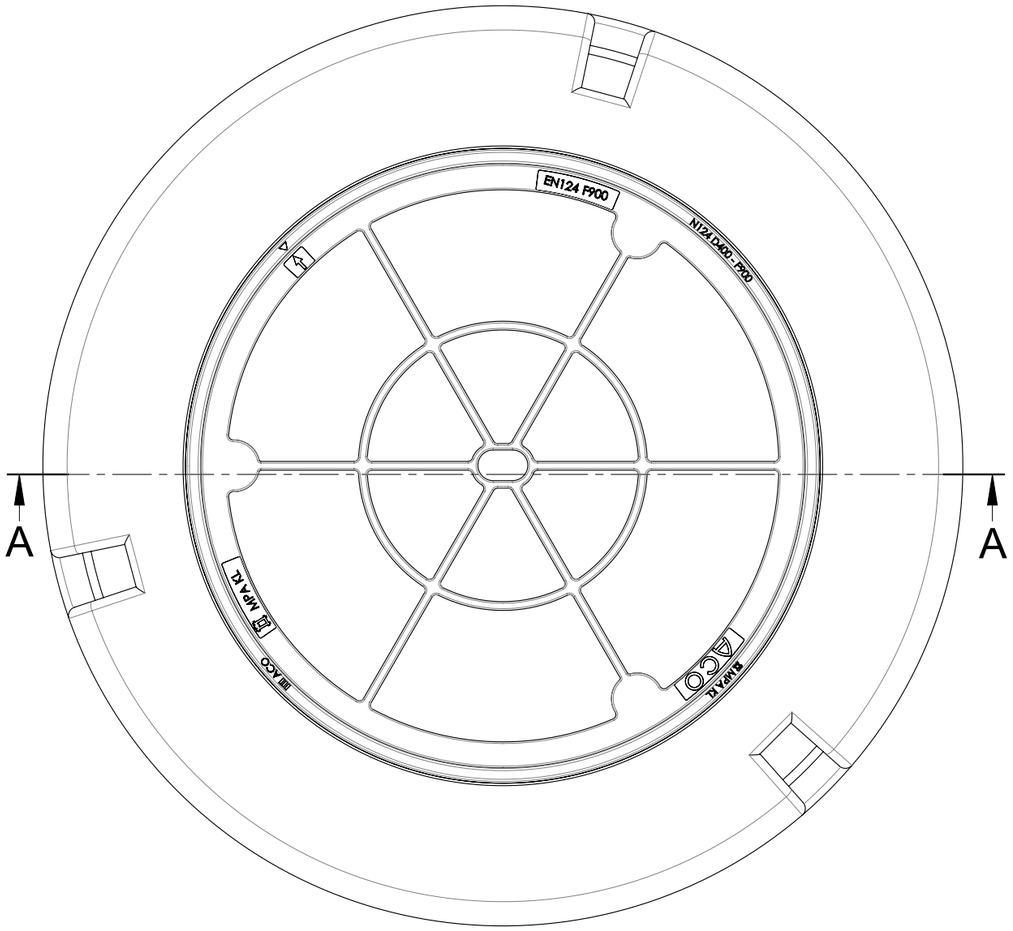

A-A

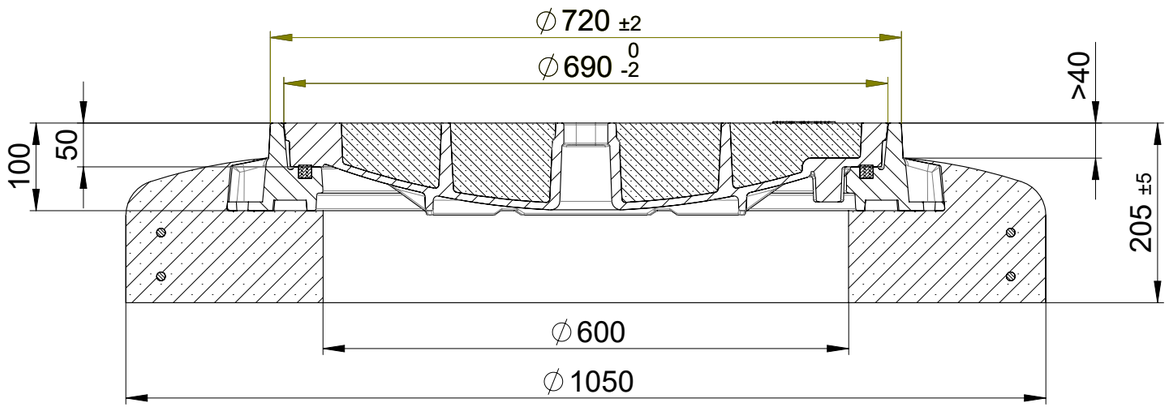

Produktinformationen
- ohne Lüftungsöffnung
- ohne Verschraubung
- mit Pickelloch
- mit Verdrehsicherung
- mit dämpfender Einlage
- Auflagefläche bearbeitet
- ohne Schriftfeld

Werkstoff:	Gewicht: 335.87 kg	ACO Passavant AG Industrie Kleinzaun CH-8754 Netstal Tel. 055 / 645 53 00 - Fax 055 / 645 53 10 E-Mail: aco@aco.ch www.aco.ch	
zul. Abweichung: Norm	Oberfläche: DIN ISO 1302		

	Datum:	Name:	Massstab:	Masseinheit:	Projektion: ISO-E
Erstellt:			1:7	Millimeter	
Freigegeben:	21.08.2018	dca		Blatt / Anz.: 1 / 1	
Status:	Freigegeben				

Diese Zeichnung darf weder kopiert noch dritten Personen, insbesondere zum Zweck anderweitiger Benutzung mitgeteilt werden und bleibt unser Eigentum.
Copyright reserved! © ACO Passavant AG

Bauguss

Schachtabdeckung NW600 F900

mit BEGU-Deckel, Betonsockel mit Flanschfussrahmen

Art. Nr.: 2F60.13.11

Zeichnung Nr.: CH 2F60.13.11

Index: -

Ploldatum: 21.08.2018

CAD-System: SolidWorks

A3