A-A

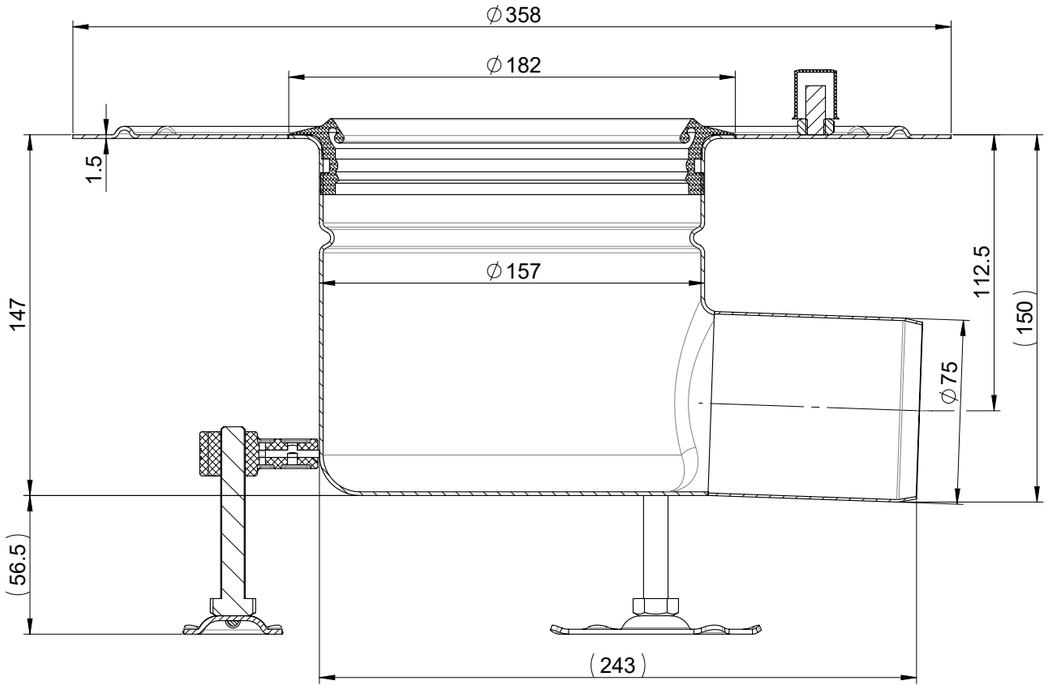

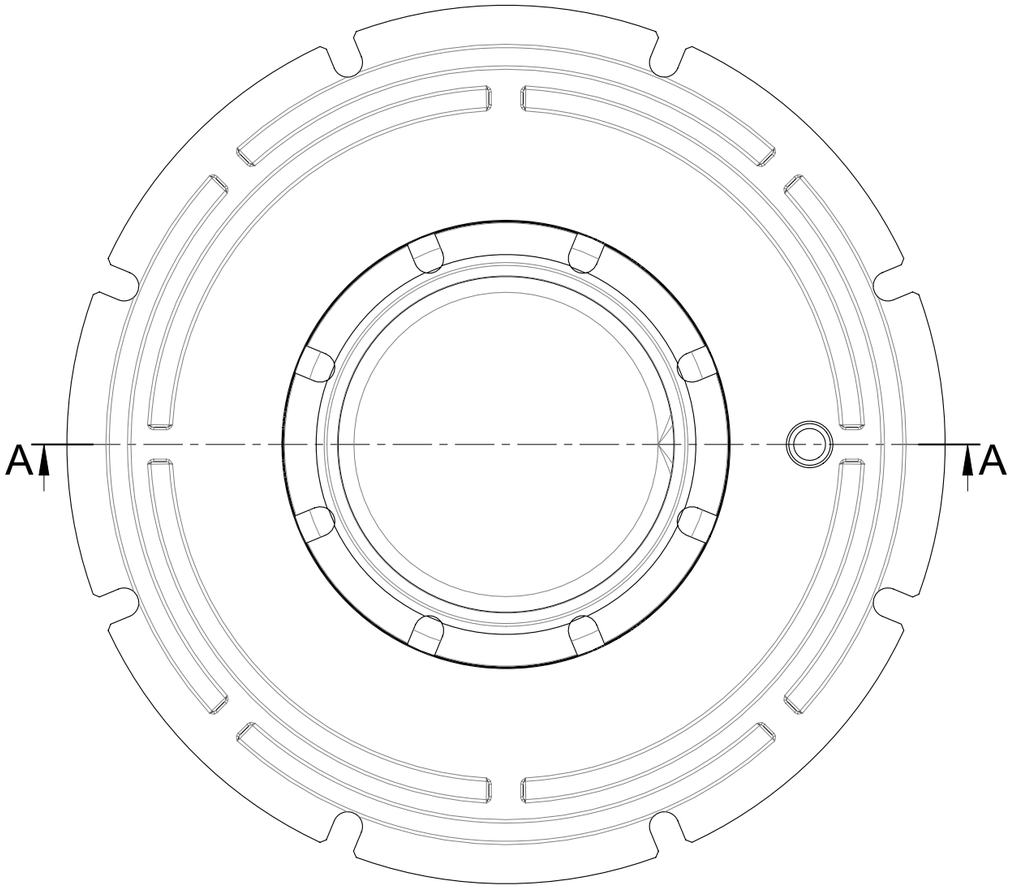

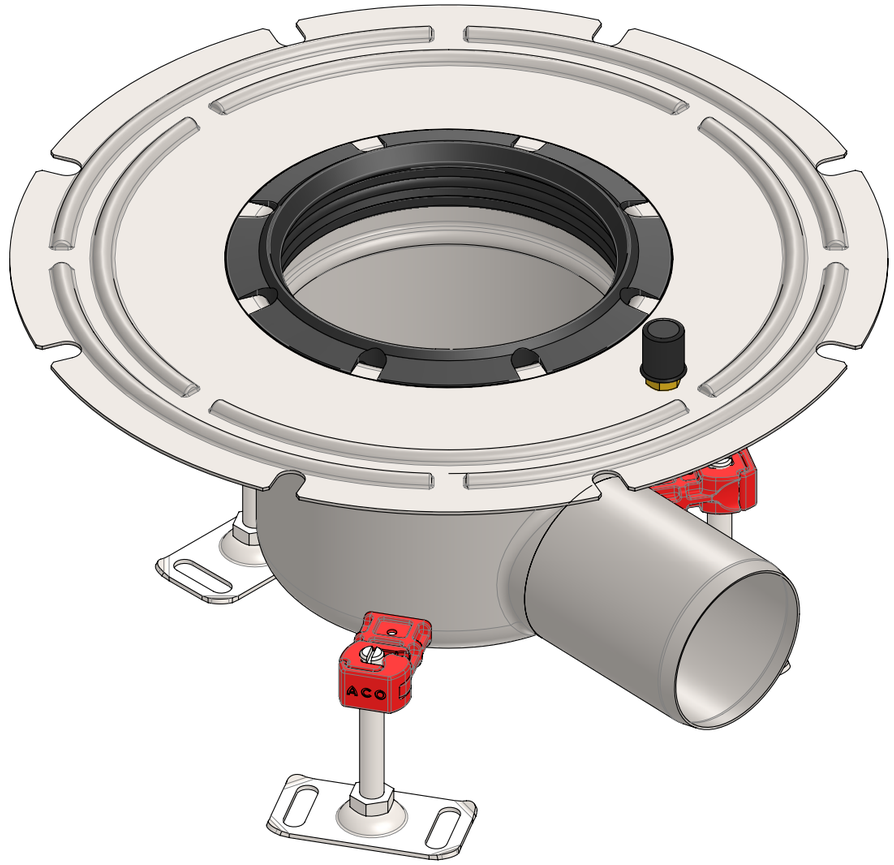

Werkstoff: 1.4404	Gewicht: 2.68 kg	ACO AG Industrie Kleinzaun CH-8754 Netstal Tel. 055 / 645 53 00 E-Mail: aco@aco.ch www.aco.ch	
zul. Abweichung: Norm	Oberfläche: DIN ISO 1302		

	Datum:	Name:	Massstab:	Masseinheit:	Projektion: ISO-E
Erstellt:	09.09.2024	bae	1:2.5	Millimeter	
Freigegeben:	07.10.2024	bae		Blatt / Anz.: 1 / 1	
Status:	Freigegeben				

Diese Zeichnung darf weder kopiert noch dritten Personen, insbesondere zum Zweck anderweitiger Benutzung mitgeteilt werden und bleibt unser Eigentum.

Copyright reserved! © ACO AG

Haustechnik

CleanPoint mehrt horiz KF Ø75 oh. GV

Art. Nr.: 3018726

Zeichnung Nr.: CH 3018726

Index: A

A	07.10.2024	bae	fix
-			Erstausgabe

Plotdatum: 07.10.2024

CAD-System: SolidWorks

A3