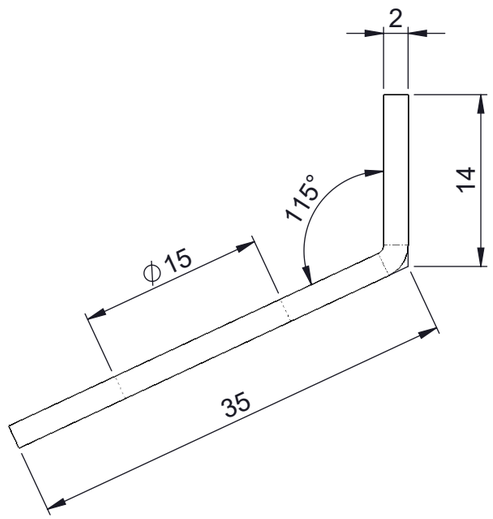

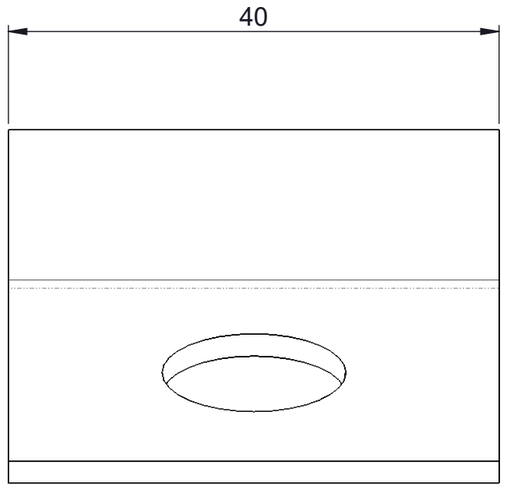

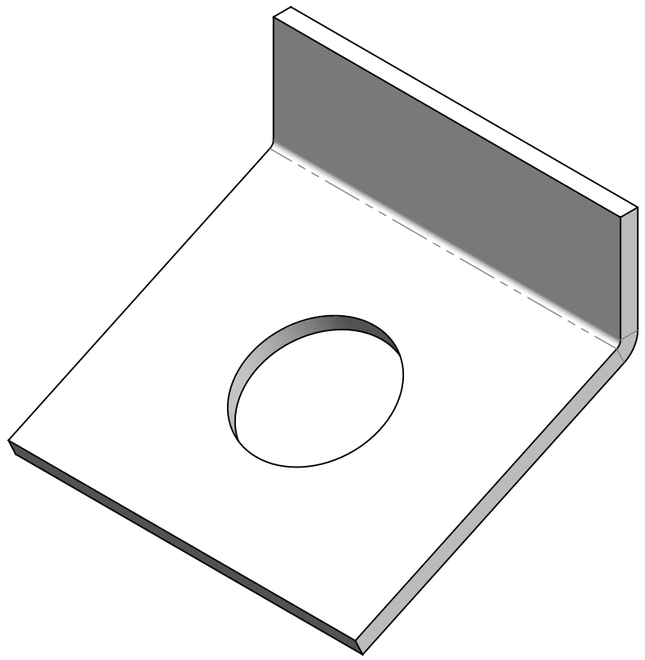

Werkstoff: 1.4301	Gewicht: 0.03 kg		
zul. Abweichung: Norm	Oberfläche: DIN ISO 1302		
	Datum:	Name:	Massstab:
Erstellt:			2:1
Freigegeben:	22.02.2019	AB	
Status:	Freigegeben		

ACO Passavant AG
Industrie Kleinzaun
CH-8754 Netstal
Tel. 055 / 645 53 00 - Fax 055 / 645 53 10
E-Mail: aco@aco.ch
www.aco.ch

Masseinheit: Millimeter
Blatt / Anz.: 1 / 1
Projektion: ISO-E

Diese Zeichnung darf weder kopiert noch dritten Personen, insbesondere zum Zweck anderweitiger Benutzung mitgeteilt werden und bleibt unser Eigentum.
Copyright reserved! © ACO Passavant AG

Bauelemente
Lochschlauder

Art. Nr.: 429044

Zeichnung Nr.: CH | 429044
Index: A

A	22.02.2019	AB	Dimensionen
-			

CAD-System: SolidWorks
A3
Plotdatum: 22.02.2019