A-A

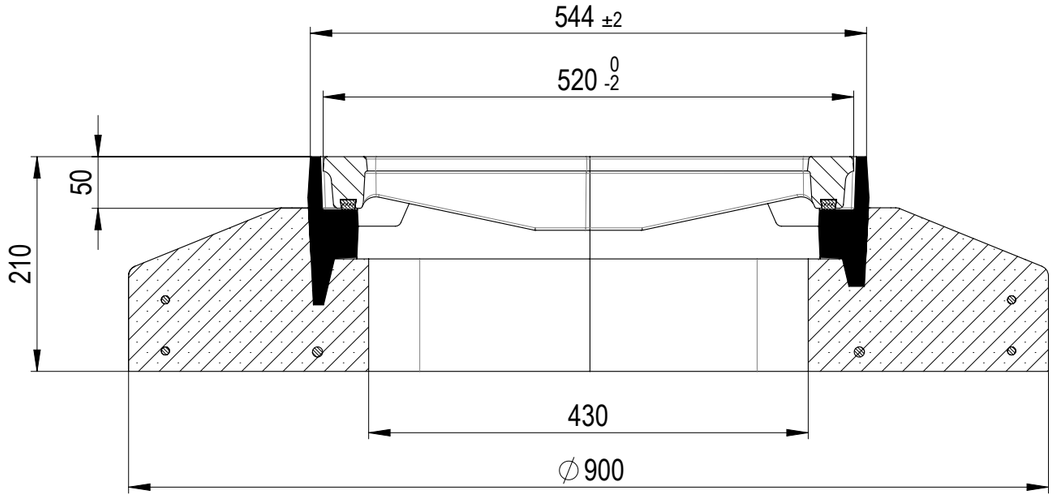

B-B

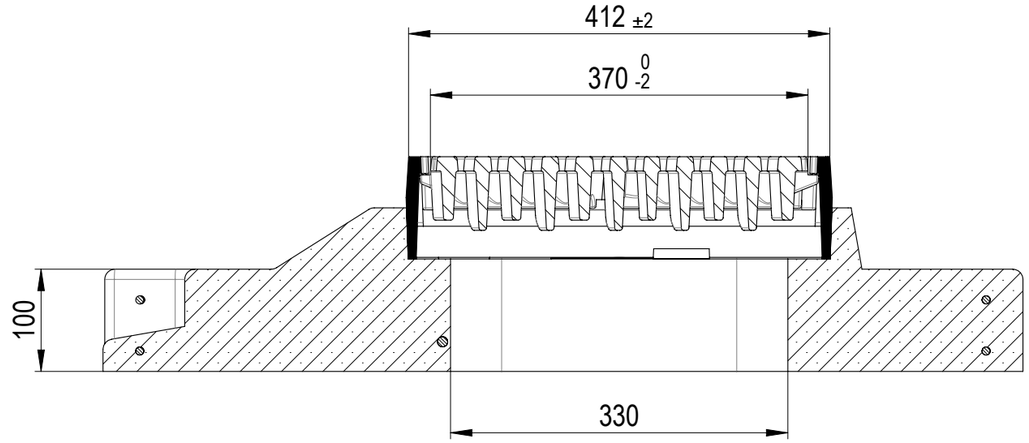

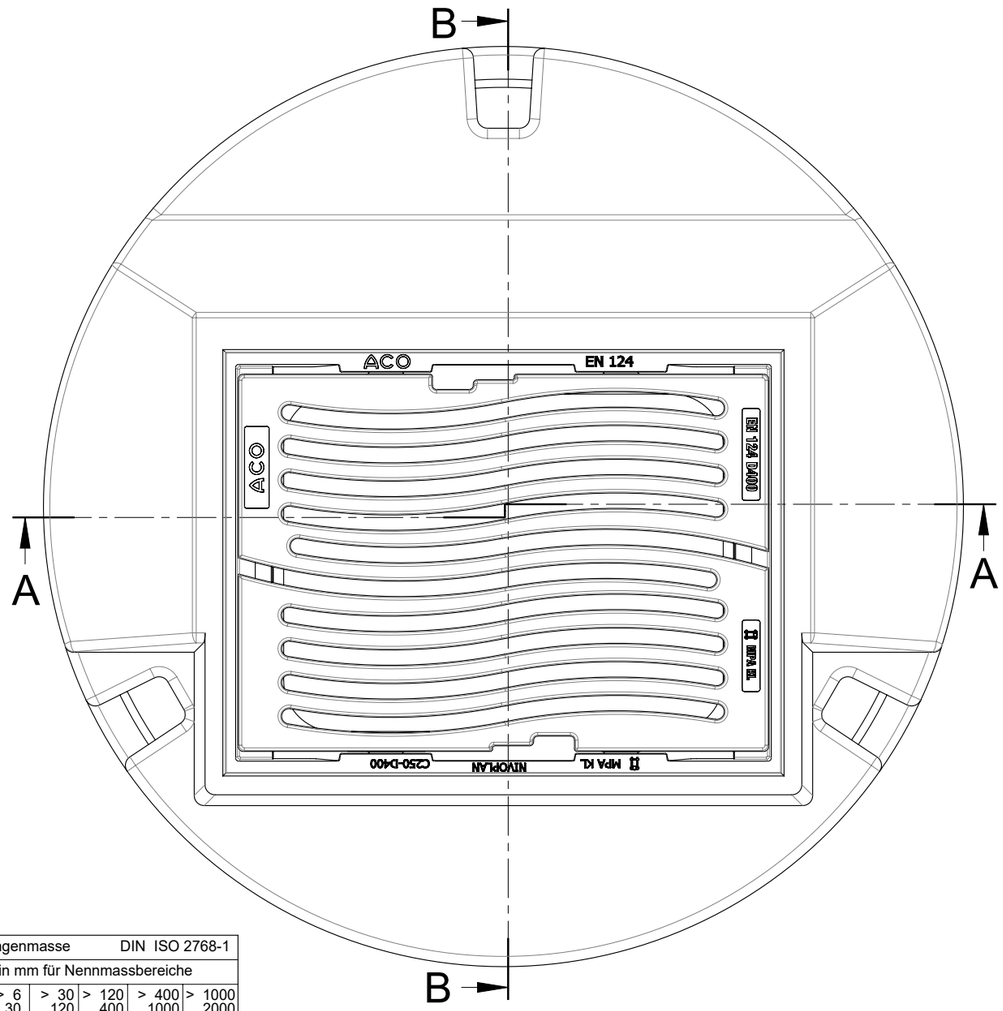

Produktinformationen
- Federklemmrost selbstblockierend
- stufenlos höhenverstellbar bis 60mm

Allgemeintoleranzen für Längenmasse							DIN ISO 2768-1
Genauig - keitsgrad	Abmasse in mm für Nennmassbereiche						
	0.5 ... 3	> 3 ... 6	> 6 ... 30	> 30 ... 120	> 120 ... 400	> 400 ... 1000	> 1000 ... 2000
m (mittel)	± 0.1	± 0.1	± 0.2	± 0.3	± 0.5	± 0.8	± 1.2

Werkstoff:	Gewicht: 203.76 kg	ACO AG Industrie Kleinzaun CH-8754 Netstal Tel. 055 / 645 53 00 E-Mail: aco@aco.ch www.aco.ch			
zul. Abweichung: Norm	Oberfläche: DIN ISO 1302				
	Datum:	Name:	Massstab:	Masseinheit: Millimeter	Projektion: ISO-E
Erstellt:			1:6	Blatt / Anz.: 1 / 1	
Freigegeben:	18.01.2022	AB			
Status:	Freigegeben				

Diese Zeichnung darf weder kopiert noch dritten Personen, insbesondere zum Zweck anderweitiger Benutzung mitgeteilt werden und bleibt unser Eigentum.

Copyright reserved! © ACO AG

Bauelemente

Strassenaufsatz Typ 4 D400 NIVOPLAN

Federklemmrost, Rahmen hochziehbar, mit Dämpfung

Art. Nr.: 6D52.44.33

Zeichnung Nr.: CH | 6D52.44.33

Index: -

Plotdatum: 18.01.2022

CAD-System: SolidWorks

A3