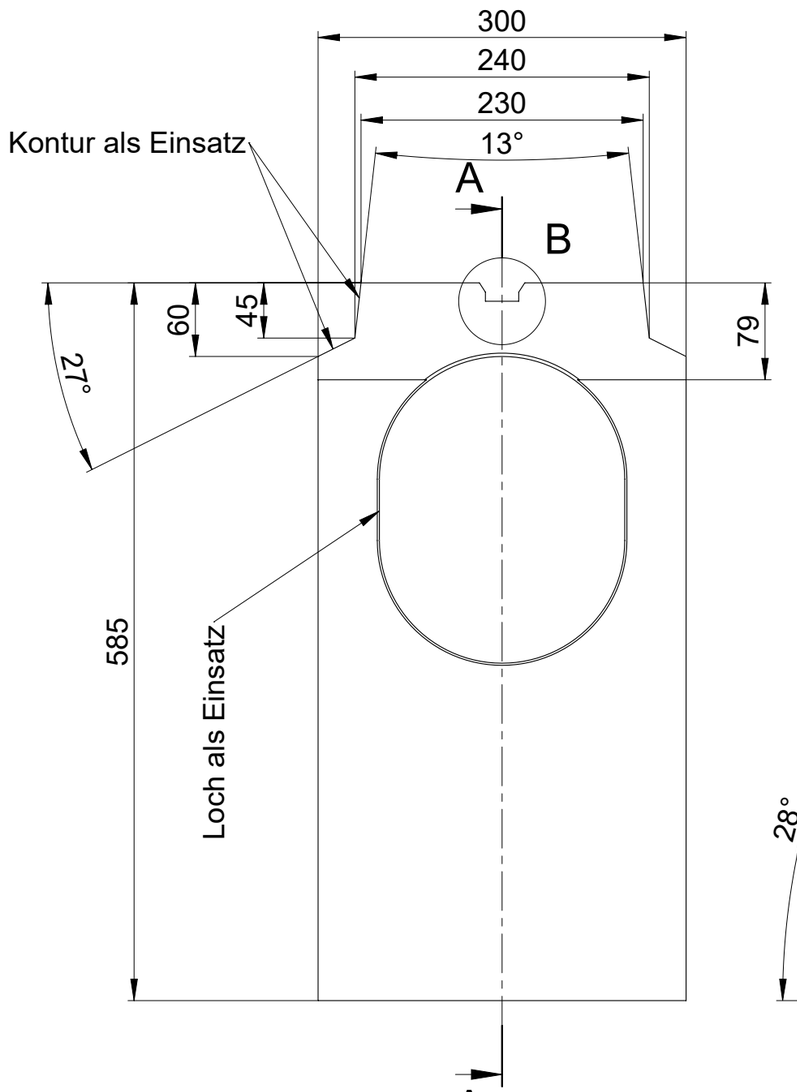

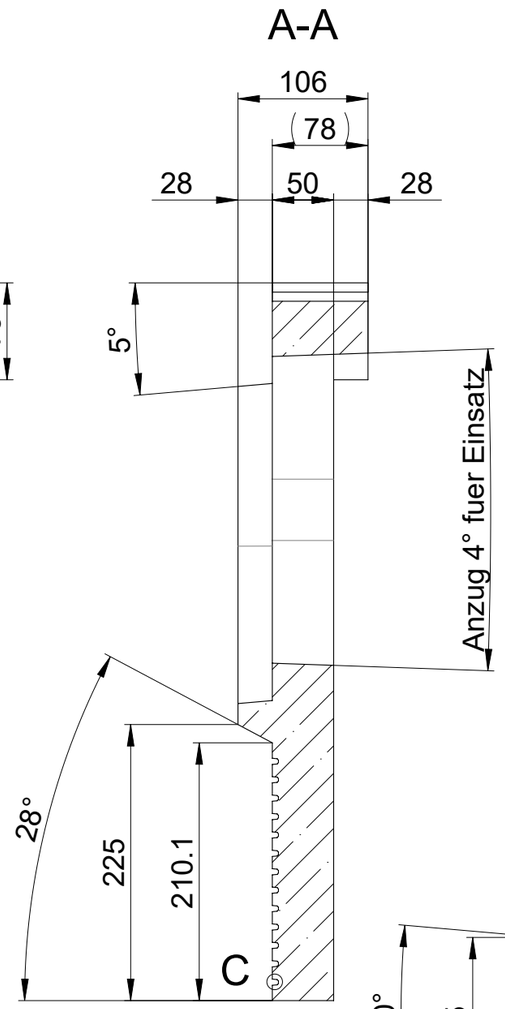

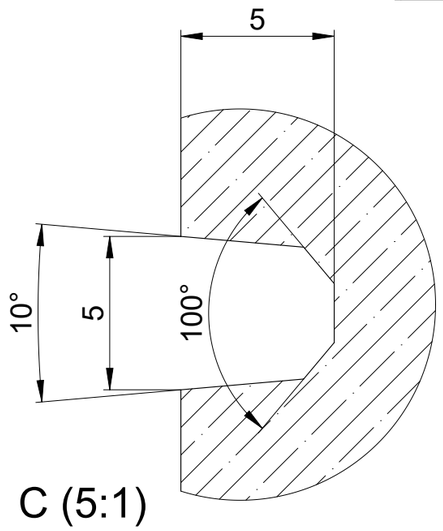

C (5:1)

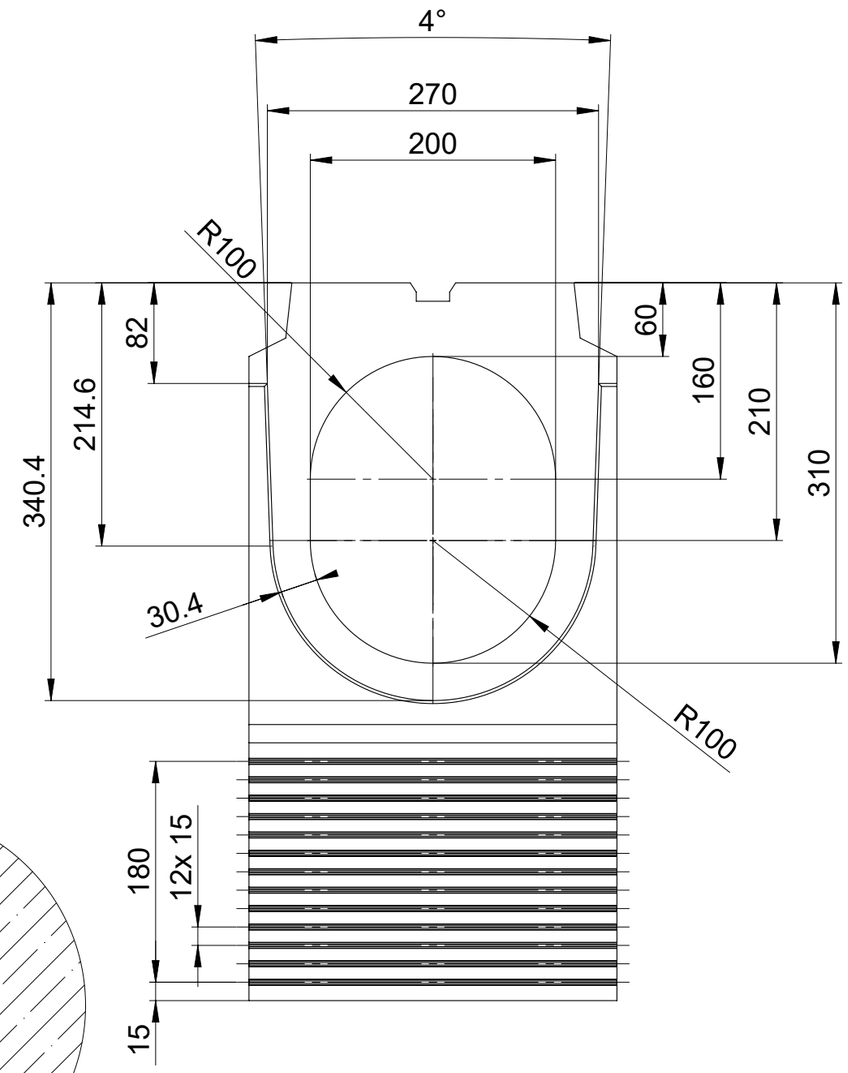

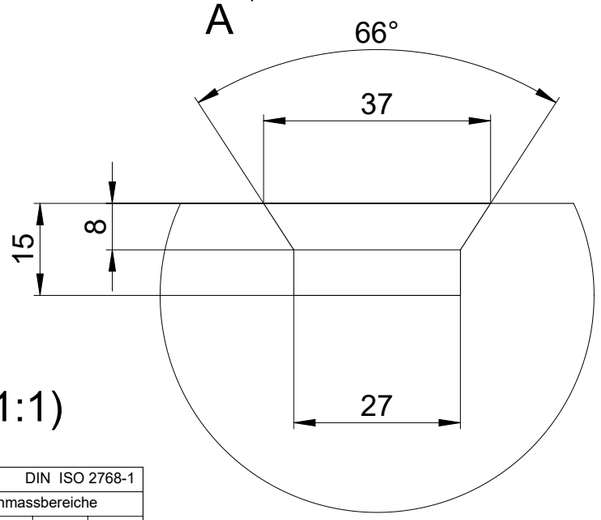

B (1:1)

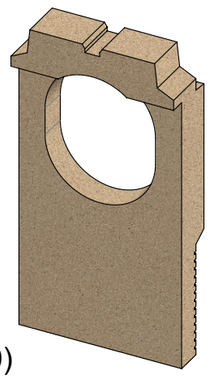

(1:10)

Allgemeintoleranzen für Längenmasse							DIN ISO 2768-1
Genauig - keitsgrad	Abmasse in mm für Nennmassbereiche						
	0.5 ... 3	> 3 ... 6	> 6 ... 30	> 30 ... 120	> 120 ... 400	> 400 ... 1000	> 1000 ... 2000
m (mittel)	± 0.1	± 0.1	± 0.2	± 0.3	± 0.5	± 0.8	± 1.2

Werkstoff: Polymerbeton	Gewicht: 17.05 kg		
zul. Abweichung: Norm	Oberfläche: DIN ISO 1302		

ACO Passavant AG
Industrie Kleinzaun
CH-8754 Netstal
Tel. 055 / 645 53 00
E-Mail: aco@aco.ch
www.aco.ch

	Datum:	Name:	Massstab:	Masseinheit:	Projektion: ISO-E
Erstellt:	11.11.2019	dca	1:5	Millimeter	
Freigegeben:	22.11.2019	AB		Blatt / Anz.: 1 / 1	
Status:	Freigegeben				

Diese Zeichnung darf weder kopiert noch dritten Personen, insbesondere zum Zweck anderweitiger Benutzung mitgeteilt werden und bleibt unser Eigentum.
Copyright reserved! © ACO Passavant AG

Monoblock S BELAG Adapter Typ 1-16 mit L

Zeichnung Nr.: CH 79667

Index: A

Art. Nr.: 79667

A	21.11.2019	AB	Art. Nr.
-			Erstausgabe

Plotdatum: 22.11.2019

CAD-System: SolidWorks

A3