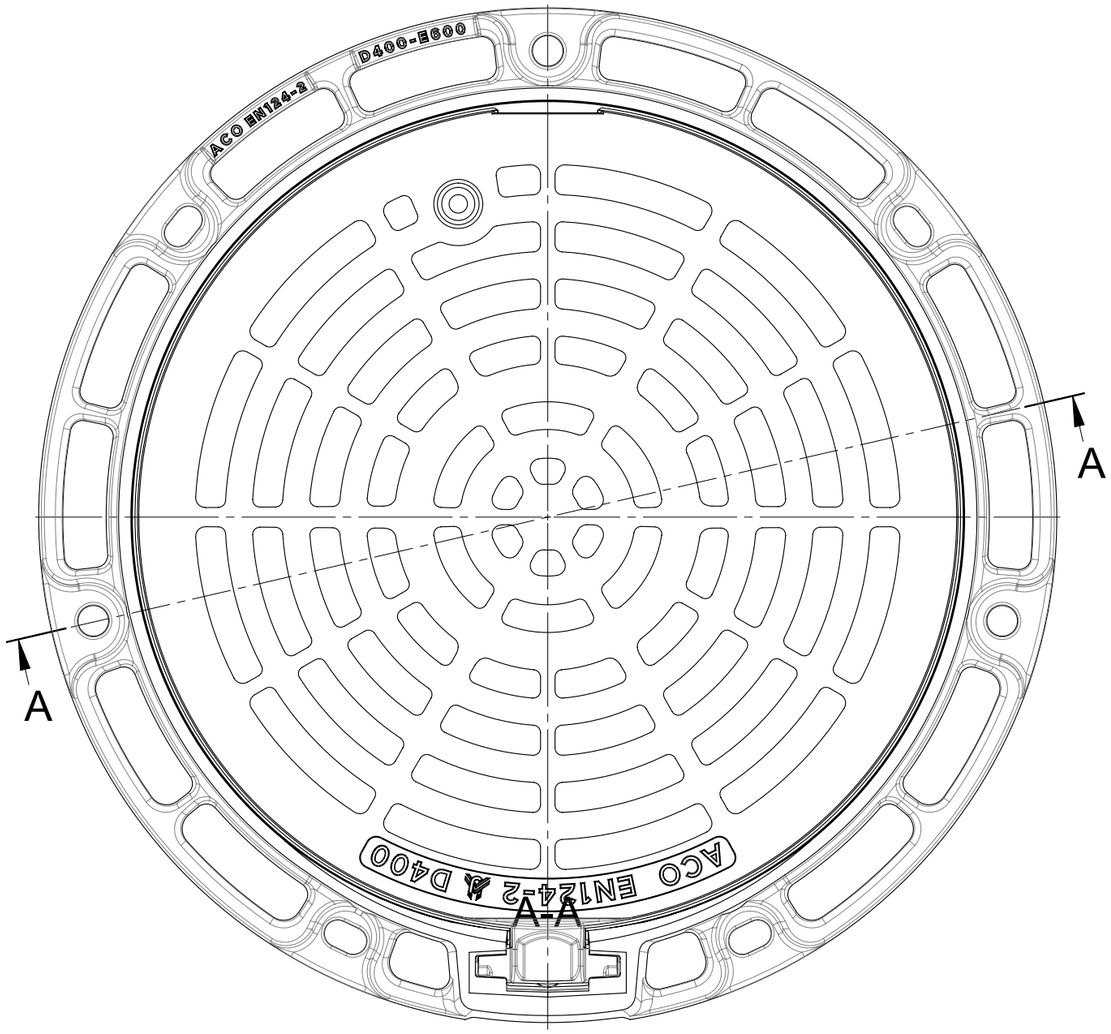

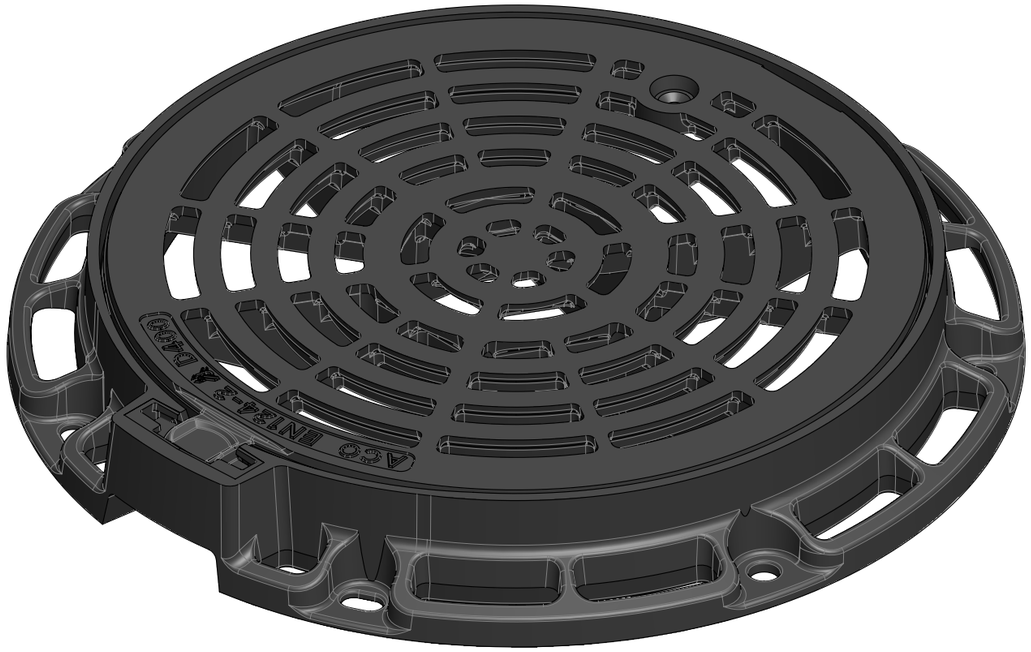

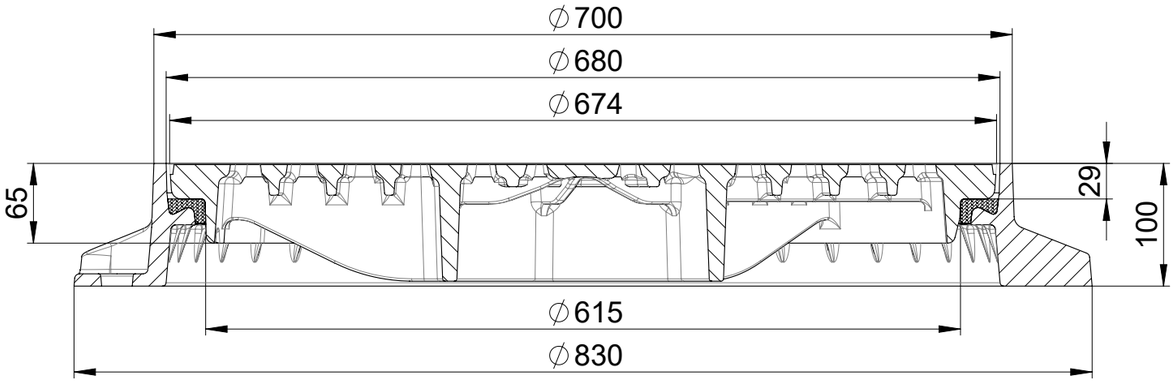

Einlaufquerschnitt = 1315 cm2

Allgemeintoleranzen für Längenmasse							DIN ISO 2768-1
Genauig - keitsgrad	Abmasse in mm für Nennmassbereiche						
	0.5 ... 3	> 3 ... 6	> 6 ... 30	> 30 ... 120	> 120 ... 400	> 400 ... 1000	> 1000 ... 2000
m (mittel)	± 0.1	± 0.1	± 0.2	± 0.3	± 0.5	± 0.8	± 1.2

Werkstoff:		Gewicht: 92.98 kg	
zul. Abweichung: Norm		Oberfläche: DIN ISO 1302	
	Datum:	Name:	
Erstellt:	12.11.2019	AB	
Freigegeben:	08.09.2024	Hans	
Status:	Freigegeben		

ACO AG
Industrie Kleinzaun
CH-8754 Netstal
Tel. 055 / 645 53 00
E-Mail: aco@aco.ch
www.aco.ch

Massstab: 1:5

Masseinheit: Millimeter

Blatt / Anz.: 1 / 1

Projektion: ISO-E

Diese Zeichnung darf weder kopiert noch dritten Personen, insbesondere zum Zweck anderweitiger Benutzung mitgeteilt werden und bleibt unser Eigentum.

Copyright reserved! © ACO AG

Bauelemente

Easy Top NW600 D400 FFR o.VR

Strassenrost mit Scharnier, ohne Verriegelung, FF-Rahmen, Dämpfung

Art. Nr.: 2089971

Zeichnung Nr.: CH 3D60.11.81

Index: B

B	07.09.2024	Hans	SAP-Nr.
A	25.10.2021	AB	Art. Nr.

Plotdatum: 09.09.2024

CAD-System: SolidWorks

A3