A-A

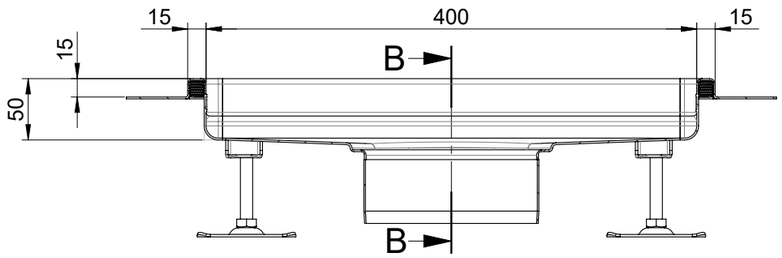

B-B

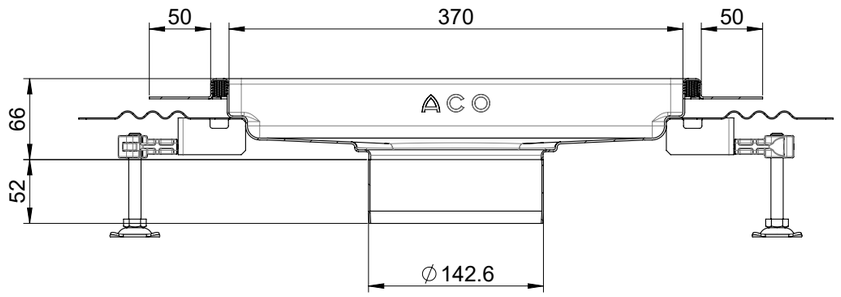

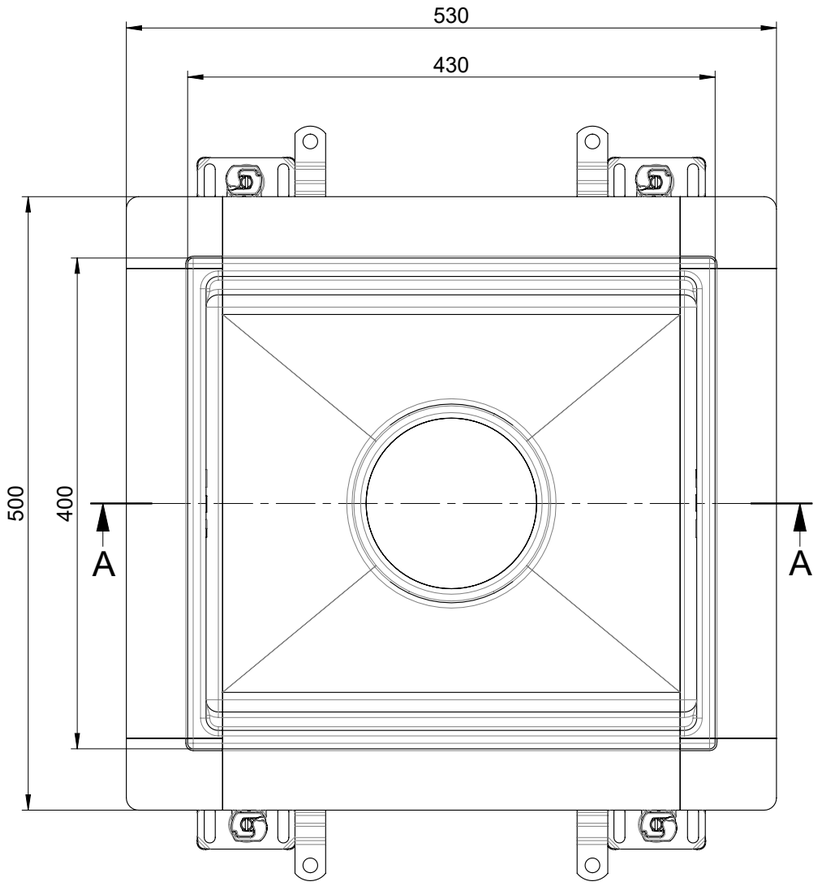

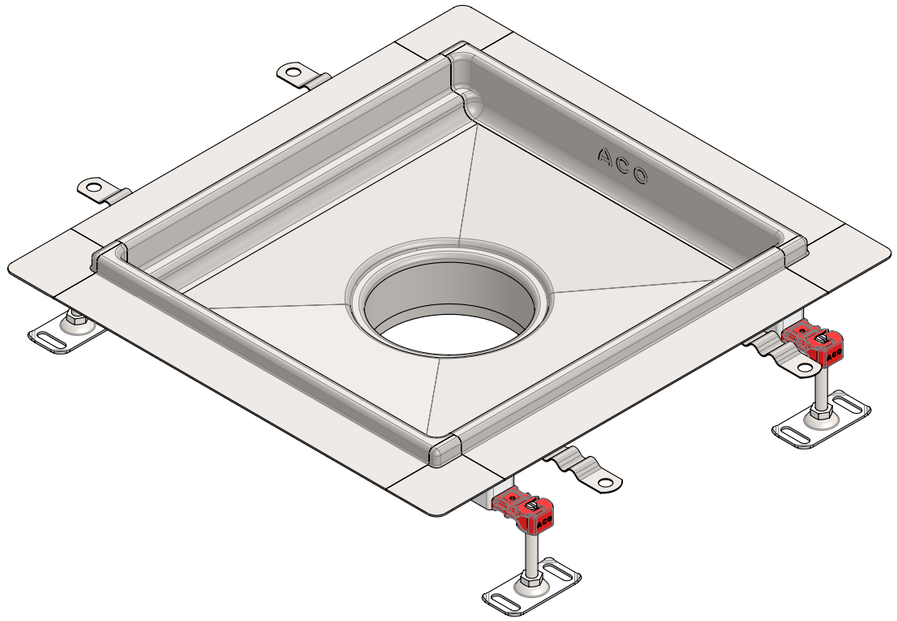

Werkstoff: 1.4404	Gewicht: 5.14 kg	ACO AG Industrie Kleinzaun CH-8754 Netstal Tel. 055 / 645 53 00 E-Mail: aco@aco.ch www.aco.ch	
zul. Abweichung: Norm	Oberfläche: DIN ISO 1302		

	Datum:	Name:	Massstab:	Masseinheit:	Projektion: ISO-E	
Erstellt:	17.05.2023	AB	1:5	Millimeter		Diese Zeichnung darf weder kopiert noch dritten Personen, insbesondere zum Zweck anderweitiger Benutzung mitgeteilt werden und bleibt unser Eigentum.
Freigegeben:	03.10.2023	bae		Blatt / Anz.: 1 / 1		Copyright reserved! © ACO AG
Status:	Freigegeben					

Haustechnik

Hygiene Bodenwanne 400x430 m.KF

Hygiene Bodenwanne mit Klebeflansch

Art. Nr.: 3009592

Zeichnung Nr.: CH | 416744_C

Index: A

A	03.10.2023	bae	Bezeichnung
-			Erstausgabe

Plotdatum: 03.10.2023

CAD-System: SolidWorks

A3