## A-A (1:3)

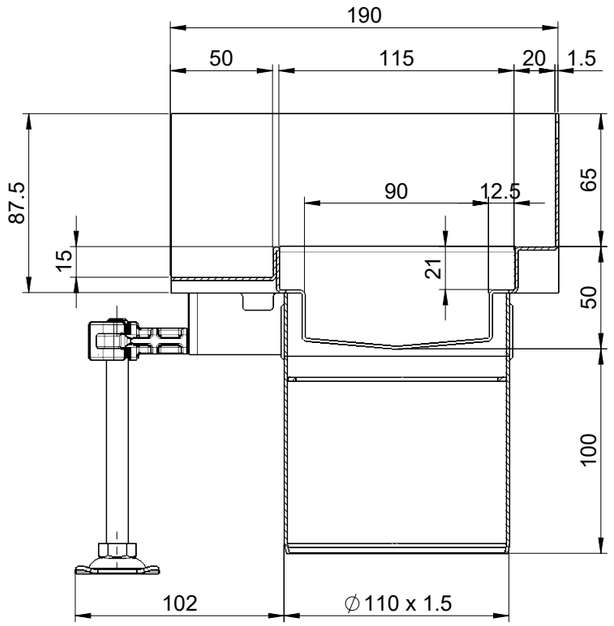


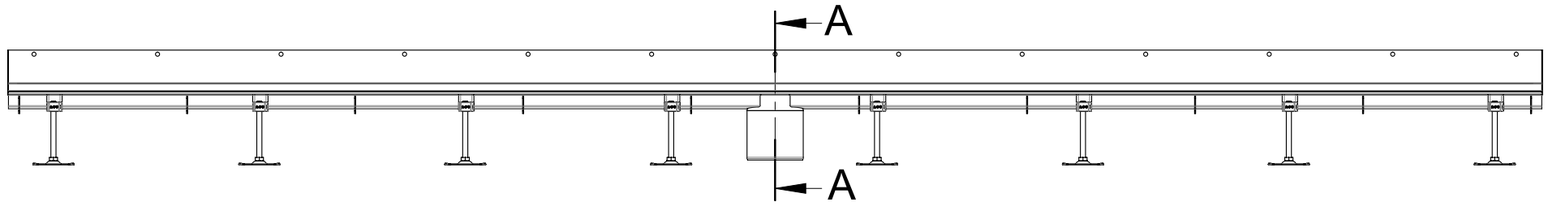


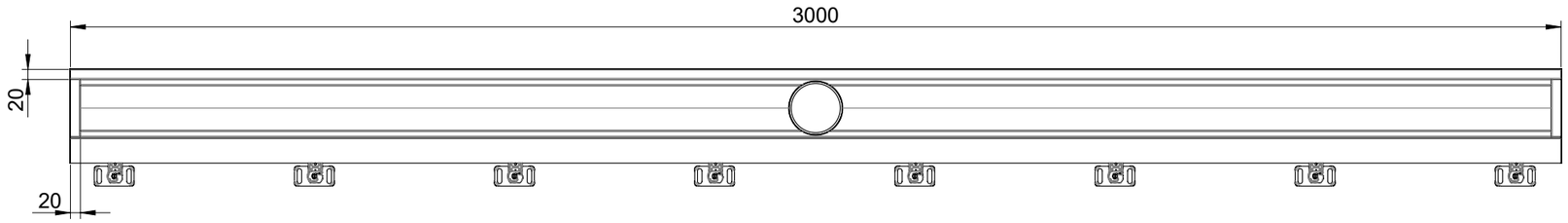


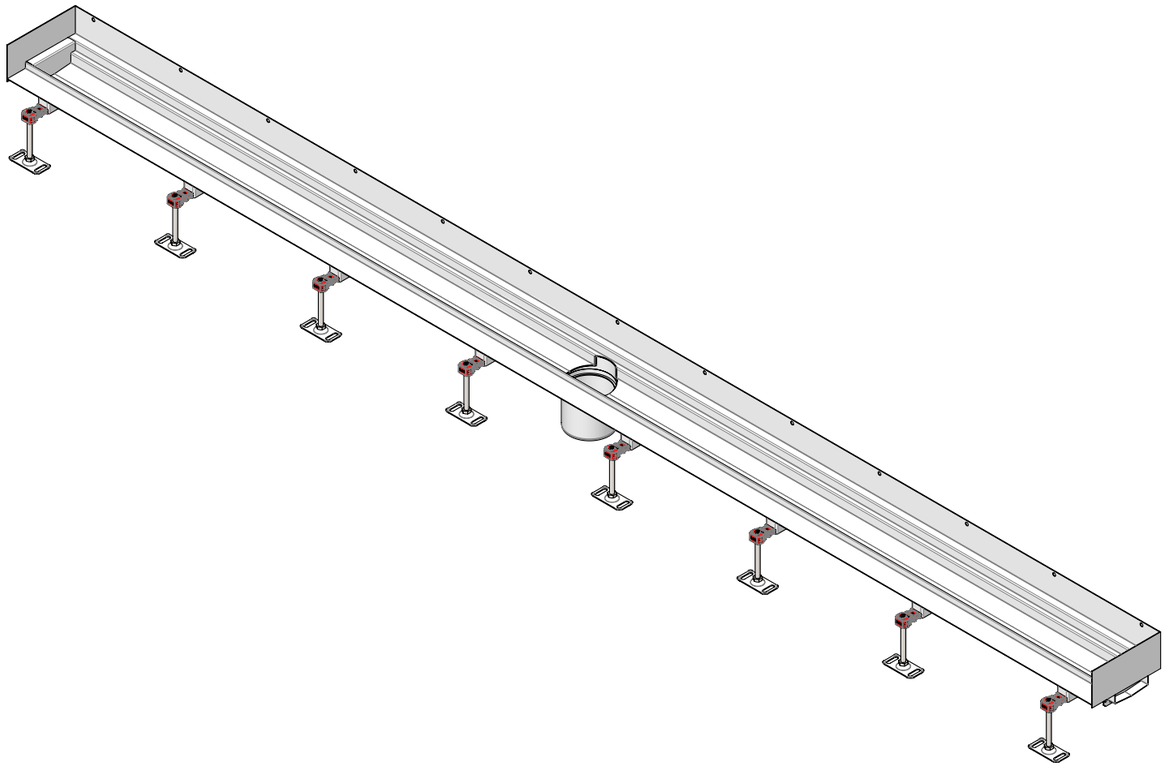

| | | | |
|---|---|---|---|
| Werkstoff: | | Gewicht: 15.38 kg | |
| zul. Abweichung: Norm | | Oberfläche: DIN ISO 1302 | |
| | Datum: | Name: | Massstab: |
| Erstellt: | 05.07.2022 | AB | 1:12 |
| Freigegeben: | 13.06.2023 | AB | |
| Status: | Freigegeben | | |


ACO AG
Industrie Kleinzaun
CH-8754 Netstal
Tel. 055 / 645 53 00
E-Mail: aco@aco.ch
www.aco.ch


Masseinheit: Millimeter
Blatt / Anz.: 1 / 1
Projektion: ISO-E


Diese Zeichnung darf weder kopiert noch dritten Personen, insbesondere zum Zweck anderweitiger Benutzung mitgeteilt werden und bleibt unser Eigentum.

Copyright reserved! © ACO AG


Haustechnik

# W 050 mit Wandaufkantung L2510-3500

inkl. Stirnwände und Ablauf Ø110

Art. Nr.: 429078

Zeichnung Nr.: CH | 429078

Index: A

| | | | |
|---|---|---|---|
| A | 13.06.2023 | AB | Stutzenlänge |
| - | | | Erstausgabe |

Plotdatum: 13.06.2023

CAD-System: SolidWorks

A3