Vorderansicht

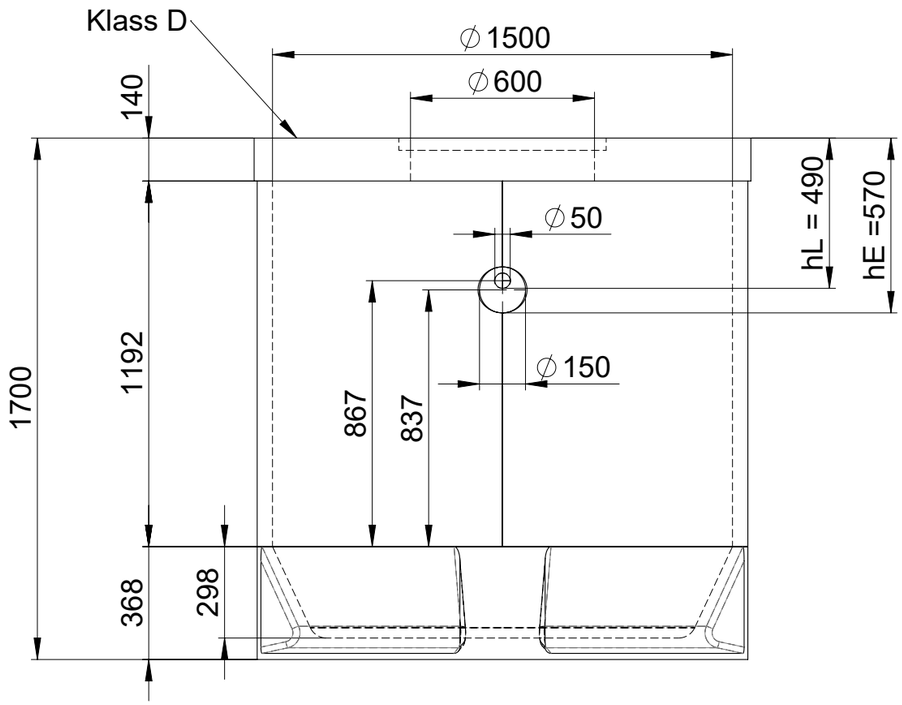

Abwicklung

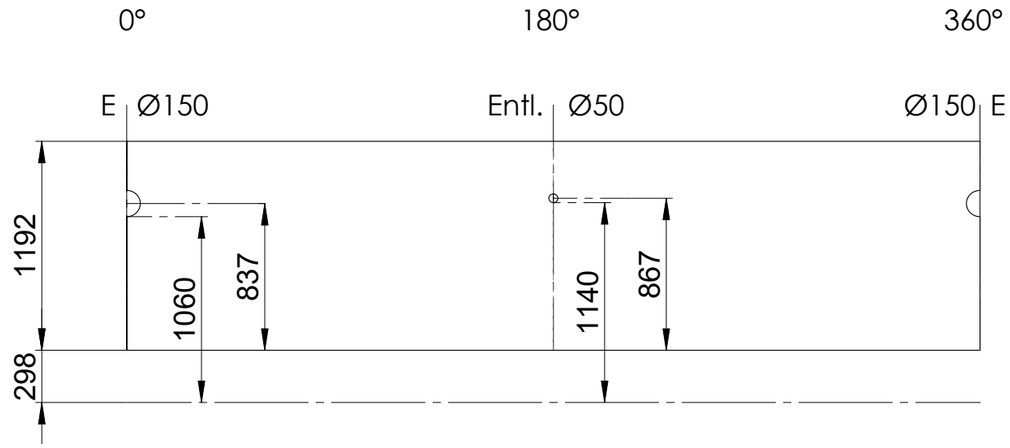

Draufsicht

Entlüftung (180°): Ø50
Höhe: 867mm (Producktionhöhe)
Rohrmat. / Serie: PE-HD

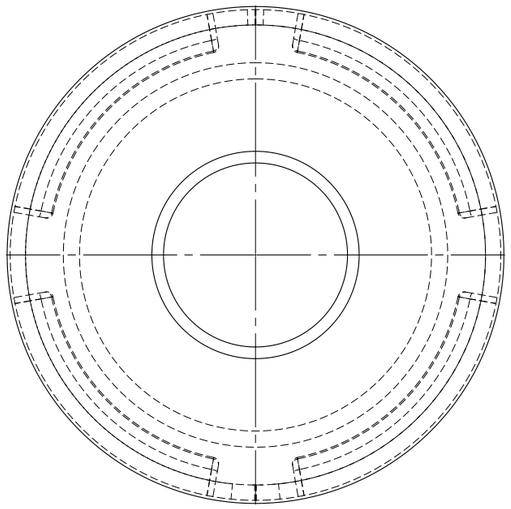

Einlauf (0°): Ø150
Höhe: 837mm (Producktionhöhe)
Rohrmat. / Serie: PE-HD

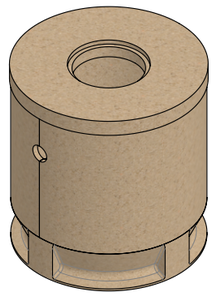

(1:50)

Rückhaltevolume: 2000 Liter

Werkstoff:	Gewicht: 1379.78 kg	ACO Passavant AG Industrie Kleinzaun CH-8754 Netstal Tel. 055 / 645 53 00 - Fax 055 / 645 53 10 E-Mail: aco@aco.ch www.aco.ch	
zul. Abweichung: Norm	Oberfläche: DIN ISO 1302		

	Datum:	Name:	Massstab:	Masseinheit:	Projektion: ISO-E
Erstellt:	24.04.2018	gric	1:20	Millimeter	
Freigegeben:	24.07.2018	dca		Blatt / Anz.: 1 / 1	
Status:	Freigegeben				

Diese Zeichnung darf weder kopiert noch dritten Personen, insbesondere zum Zweck anderweitiger Benutzung mitgeteilt werden und bleibt unser Eigentum.
Copyright reserved! © ACO Passavant AG

Bauelemente
Rückhaltebecken NW1500
Typ RB.20
Art. Nr.: 444068

Zeichnung Nr.: CH 444068
Index: -

Plotdatum: 24.07.2018

CAD-System: SolidWorks
A3