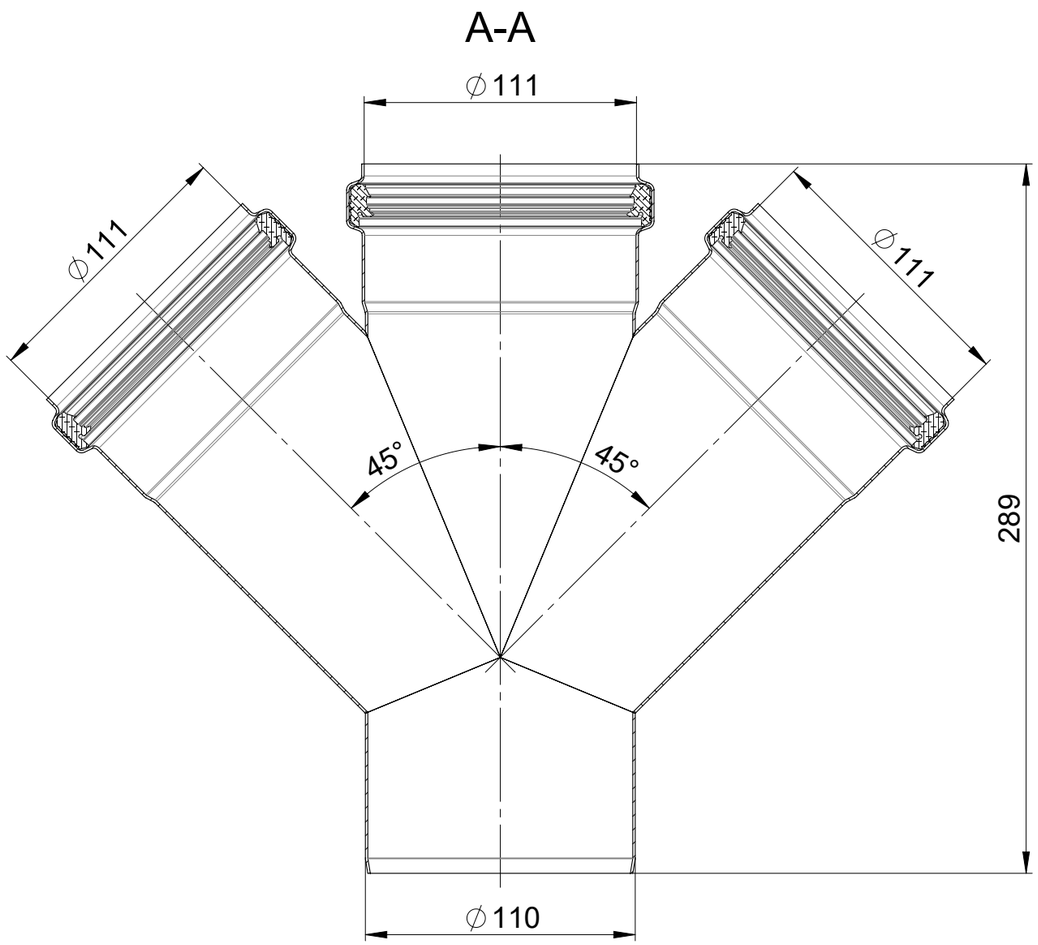

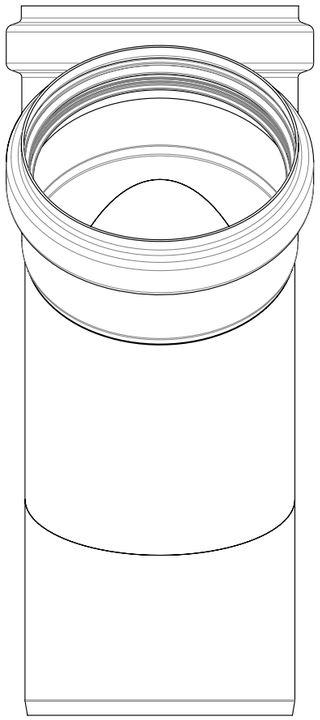

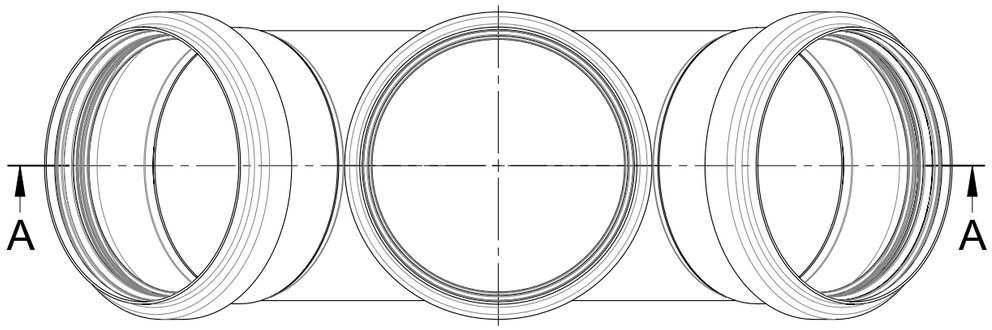

Werkstoff: 1.4404 / EPDM	Gewicht: 1.60 kg
zul. Abweichung: Norm	Oberfläche: DIN ISO 1302

ACO AG
Industrie Kleinzaun
CH-8754 Netstal
Tel. 055 / 645 53 00
E-Mail: aco@aco.ch
www.aco.ch

	Datum:	Name:
Erstellt:	19.09.2023	bae
Freigegeben:	21.09.2023	nae
Status:	Freigegeben	

Massstab: 1:2.5

Masseinheit: Millimeter

Blatt / Anz.: 1 / 1

Projektion: ISO-E

Diese Zeichnung darf weder kopiert noch dritten Personen, insbesondere zum Zweck anderweitiger Benutzung mitgeteilt werden und bleibt unser Eigentum.

Copyright reserved! © ACO AG

Haustechnik

Pipe Doppelabzweig 45° DN100

Pipe Formstücke, Doppelabzweig 45°

Art. Nr.: 2021653

Zeichnung Nr.: CH 98860

Index: -

-			Erstausgabe

Plotdatum: 21.09.2023

CAD-System: SolidWorks

A3